Rozmery v mm
Maße in mm
Dimensions in mm

IMPRESSION 2g L 67.60.01 - 210R	198 kg
IMPRESSION 2g L 67.60.01 + I2LG TOP01	275.4 kg
IMPRESSION 2g L 67.60.01 + I2LG TOP02	264 kg

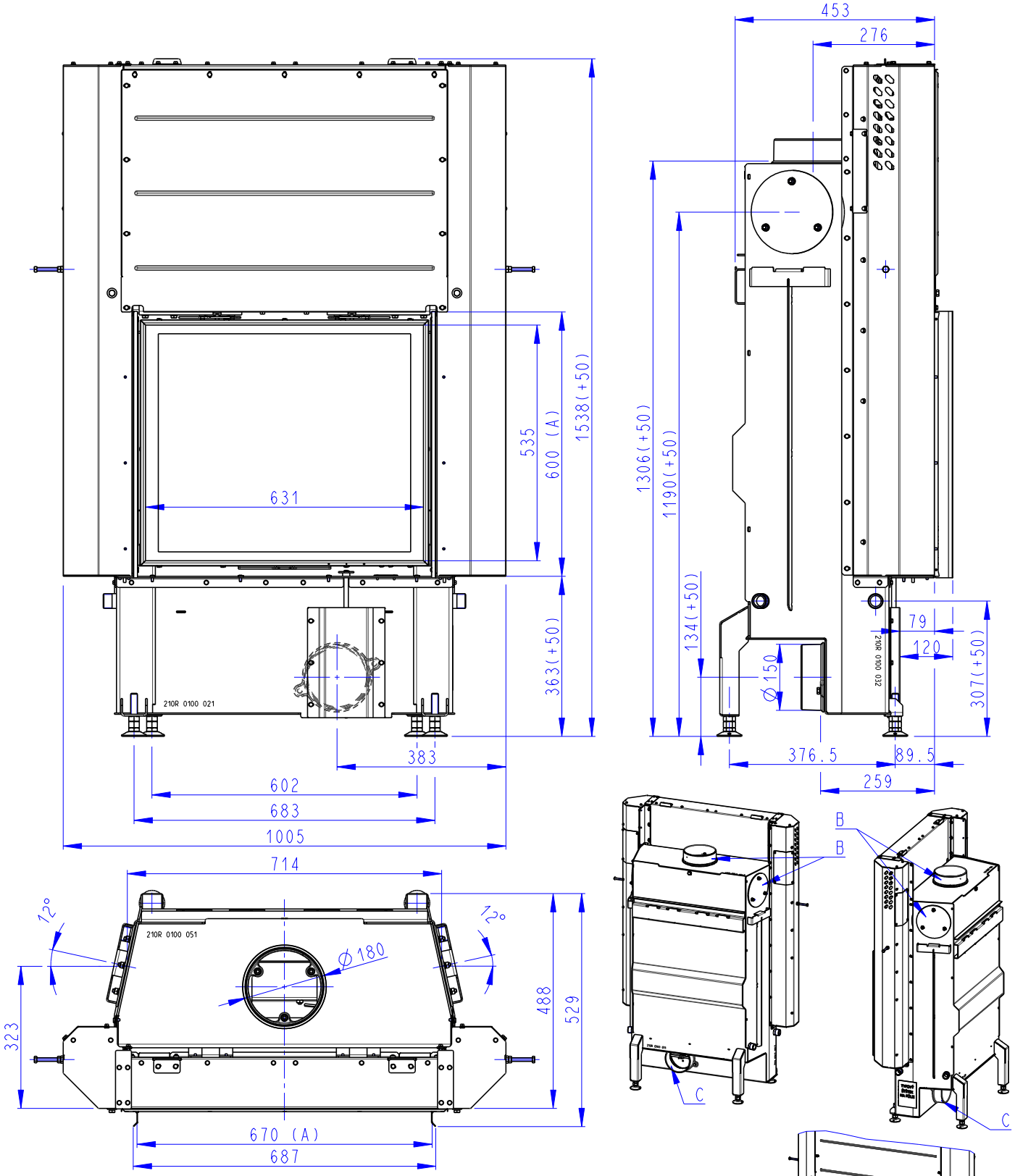

(A) Zastavbovy rozmer / Baumaße / In-built dimension
(B) Litinový odvod koure / Cast iron spigot / Der gusseiserne Rauchabgang
(C) Centralni privod vzduchu / Central air inlet / Zentralluftzufuhr
(D) Primarni a sekundarni vzduch / Primary and secondary air / Primärluft und Sekundärluft

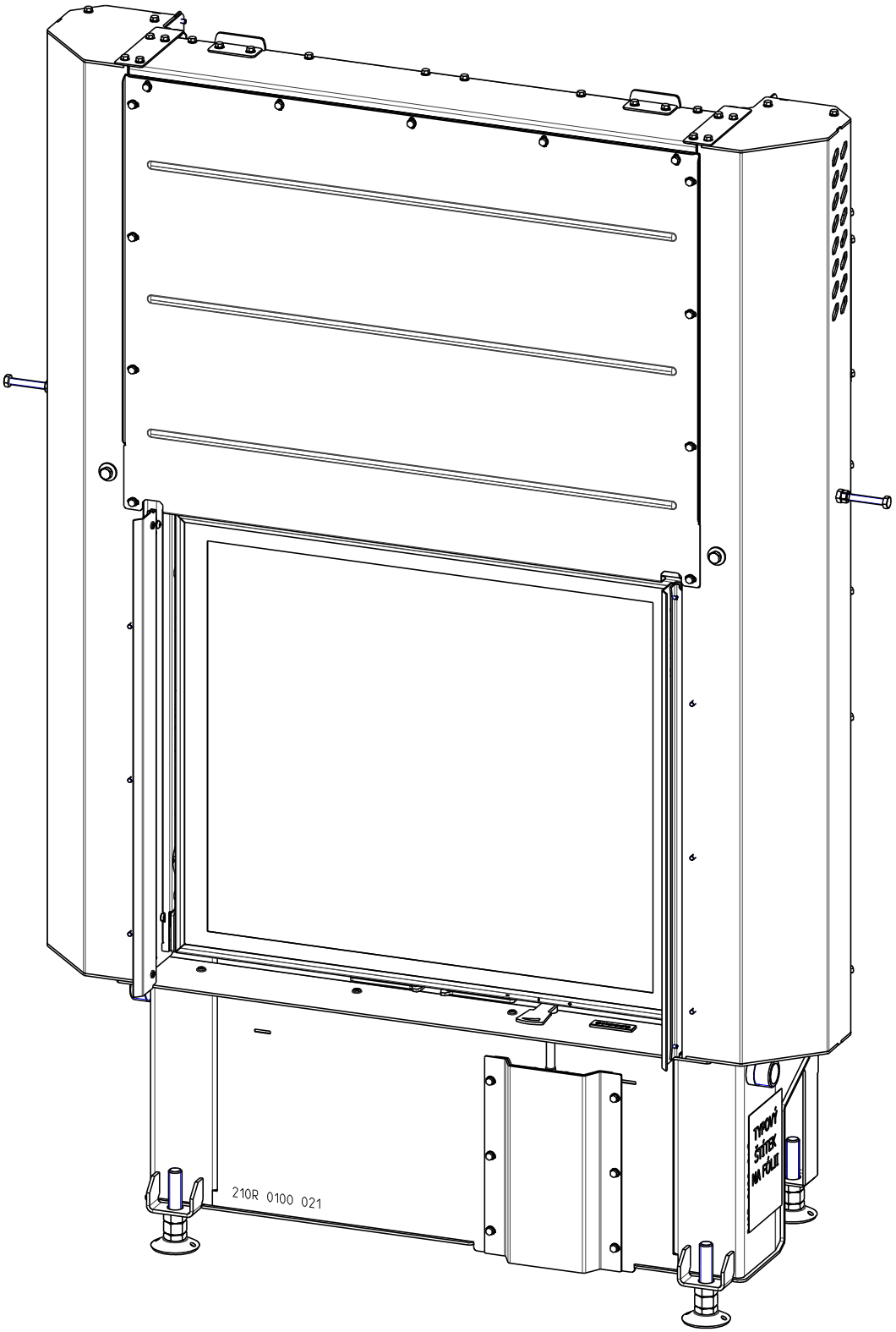
210R 0100 021
TYPOVÝ
ŠÍTEK
NA RÁMU

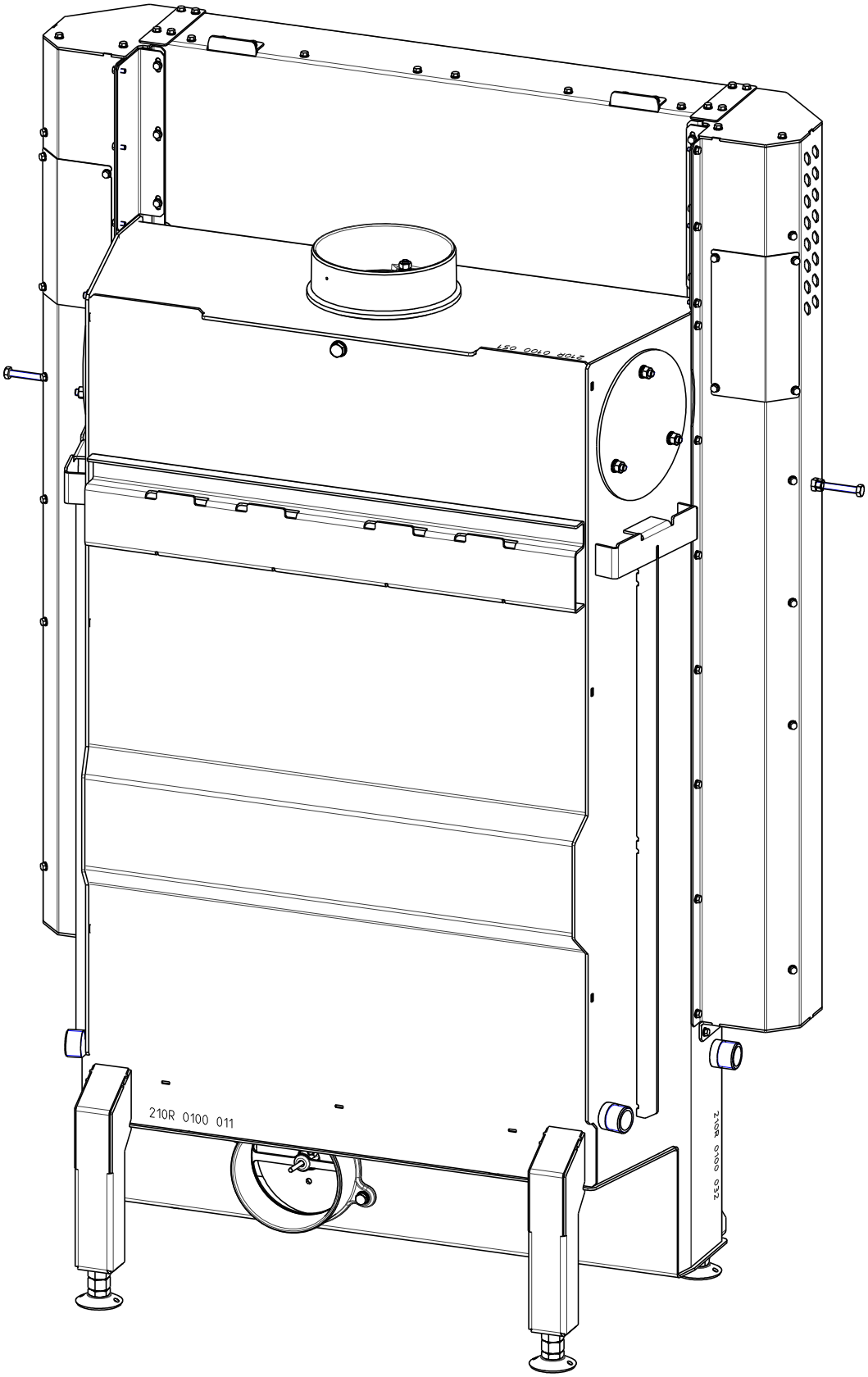
210R 0100 011